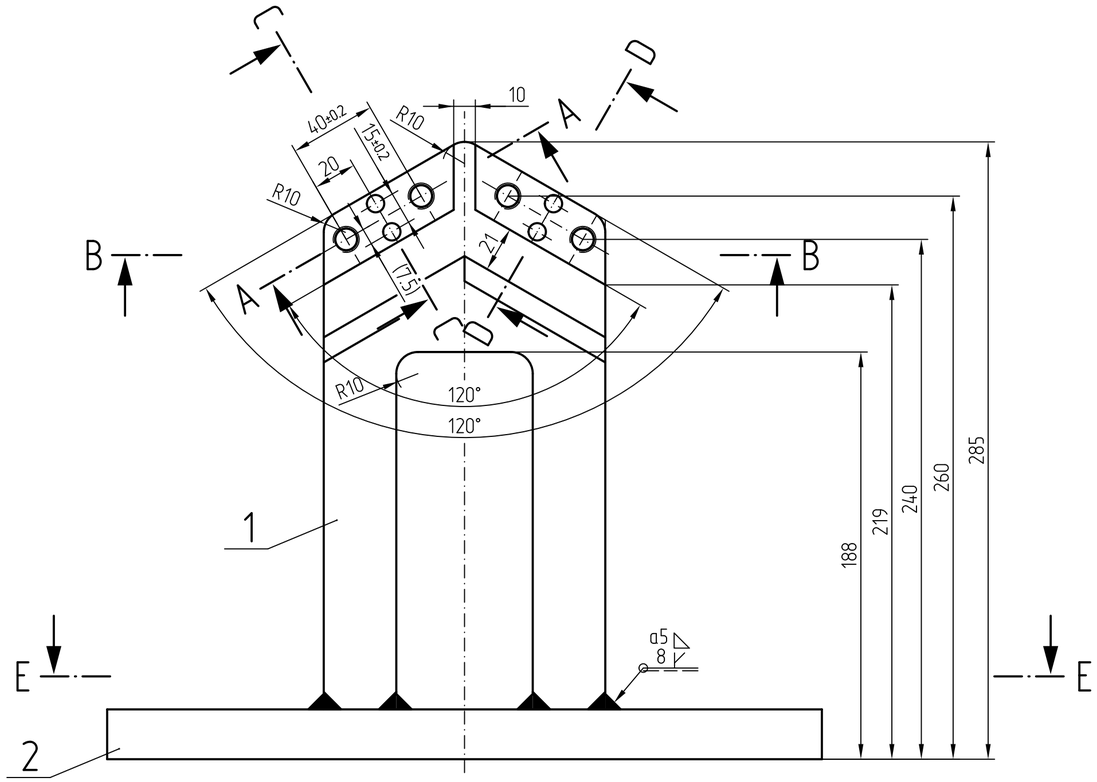

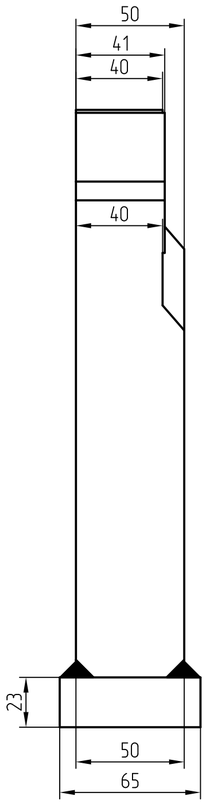

Poz.1

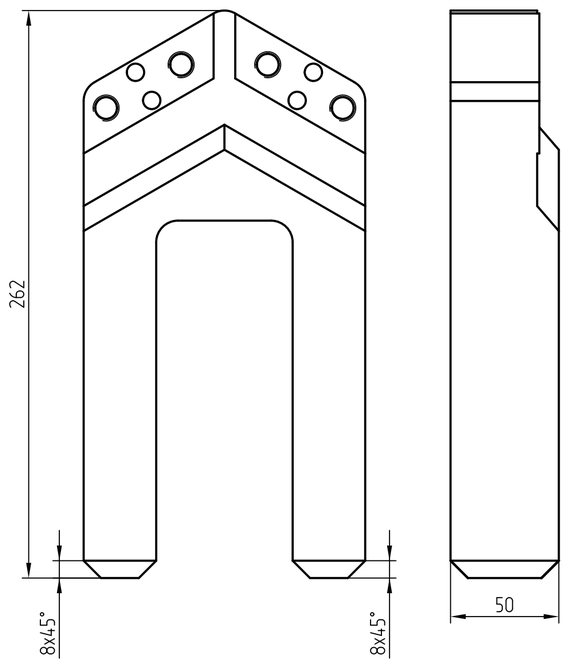

Poz.2

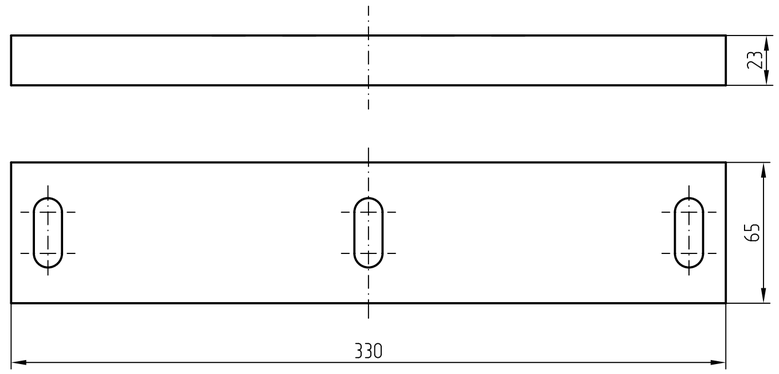

E-E

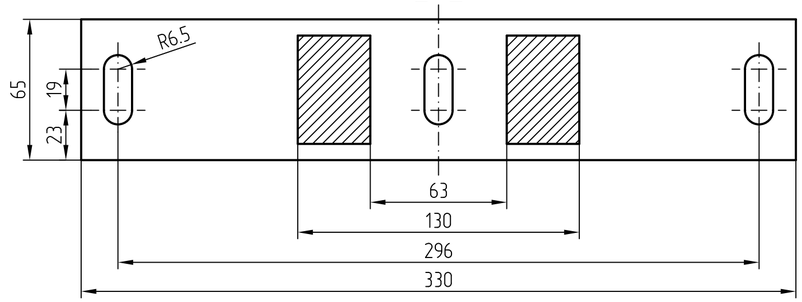

A-A

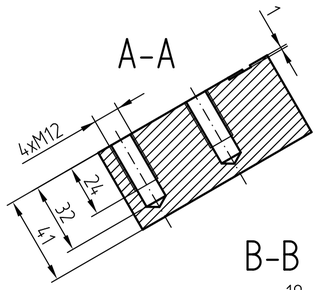

C-C

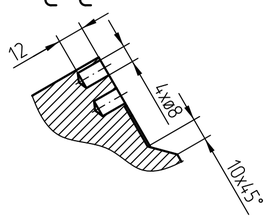

D-D

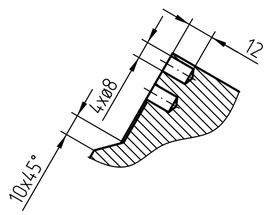

B-B

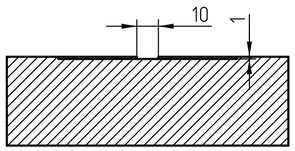

Obróbkę elementów wykonać po spawaniu podzespołu

Ilość	Nazwa przedmiotu	Nr rys. lub normy	Format	Poz.	Materiał	Masa 1 szt. w kg	Uwagi
1	Podstawa			2	Stal		
1	Płyta			1	Stal		

Podziałka	Masa 1 kompletu w kg	Format
1:2		A2

Konstr.	10/16	Antkowiak	
Zatw.	10/16	Dowhan	

BeMarTech

10088828

Arkusz	Zastępuje rys.